Turmdrehkran

Tower Crane / Grue à tour / Gru a torre / Grúa torre
Guindaste de torre / Башенный поворотный кран

280 HC-L 16/28 Litronic®

280 HC-L 12/24
280 HC-L 16/28

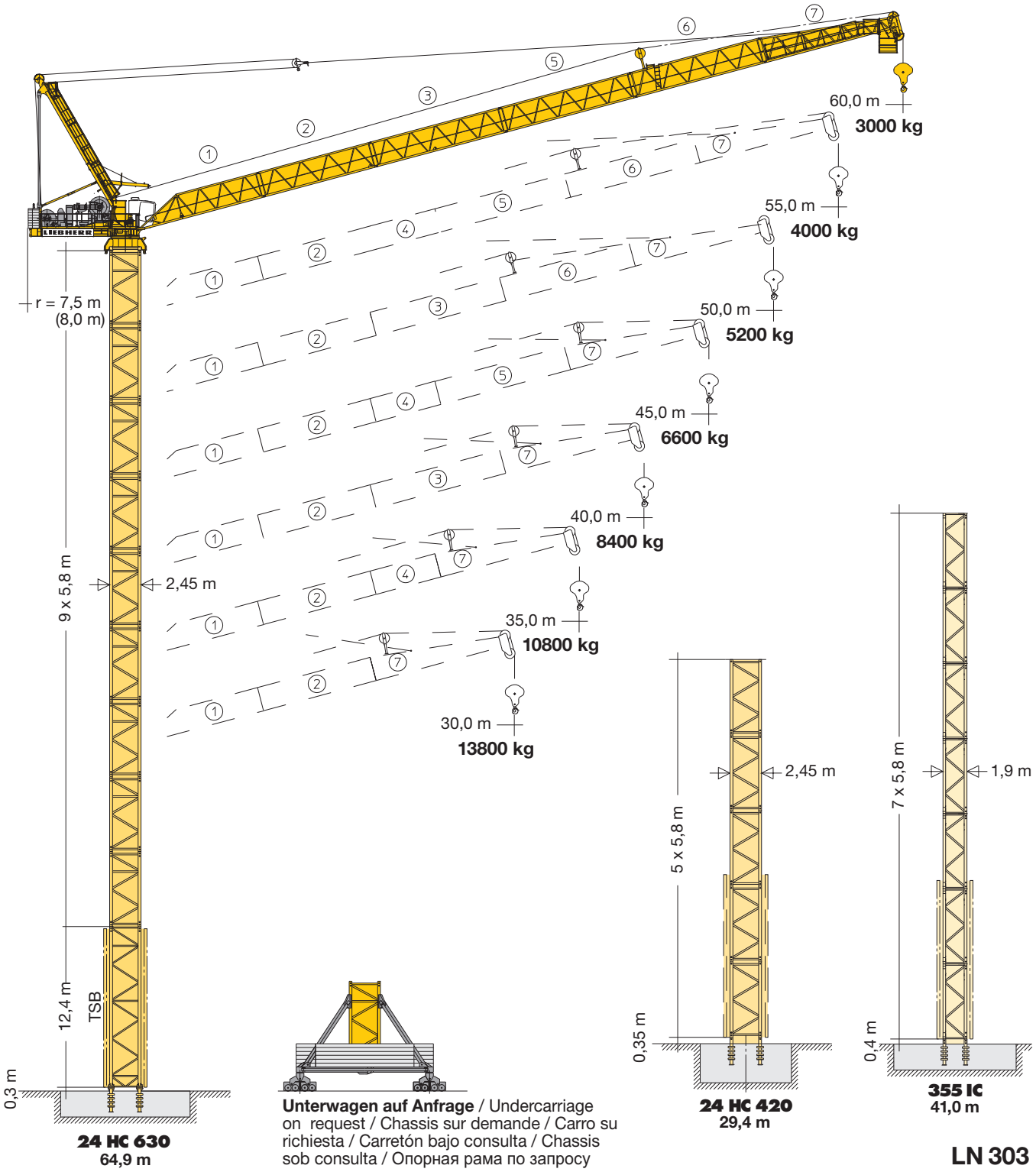

LN 303

LIEBHERR

Ausladung und Hubhöhe

Radius and hoisting height / Portée et hauteur de levage / Sbraccio e altezza di sollevamento / Alcance y altura de elevación / Alcance e altura de elevação / Вылет и Высота подъема

Minimum Ausladung außer Betrieb
Minimum radius out of operation
Portée minimum hors service
Sbraccio minimo fuori servizio
Alcance mínimo fuera de servicio
Alcance mínimo fora de operação
Минимальный вылет вне работы

Ausleger (m) Jib / Fléche Braccio / Pluma Lança / Стрела	**Außerbetriebsstellung (α°)** Out-of-operation position Position hors service Posizione fuori servizio Posición externa de la empresa Posição fora de operação Положение вне работы		
355 IC 24 HC 420 24 HC 630	α	(m)	(m)
60	72°	20,7	-
55	72°	19,1	18,6
50	73°	16,7	16,2
45	72°	15,9	15,4
40	71°	15,0	14,5
35	70°	13,9	13,4
30	65°	14,6	14,1

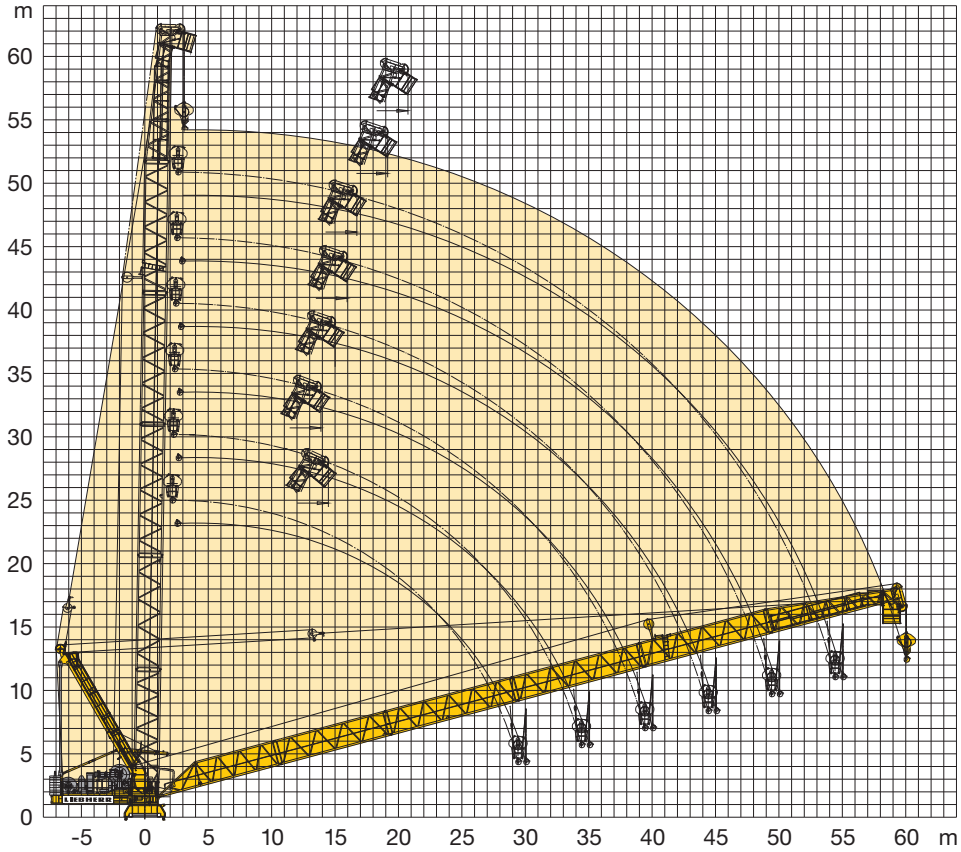

Turmhöhen

Tower heights / Hauteur de mât / Altezze torre / Alturas de torre / Alturas de torre / Высота башни

LN 303	24 HC 420		24 HC 630				355 IC					
	Ausleger / Jib / Flèche / Braccio / Pluma / Lança / Стрела											
	30,0 m 35,0 m	40,0 m 45,0 m 50,0 m 55,0 m 60,0 m	30,0 m	35,0 m 40,0 m	45,0 m 50,0 m 55,0 m	60,0 m	30,0 m 35,0 m	40,0 m 45,0 m	50,0 m 55,0 m 60,0 m	30,0 m 35,0 m 40,0 m	45,0 m 50,0 m 55,0 m	60,0 m
12			70,0 [1]	–	–	–	–	–	–	–	–	–
11			64,2	64,2 [1]	–	–	76,5 [1]	–	–	–	–	–
10			58,4	58,4	58,4 [1]	–	70,7	70,7 [1]	–	–	–	–
9			52,6	52,6	52,6	52,6 [1]	64,9	64,9	64,9 [1]	52,6 [1]	–	–
8			46,8	46,8	46,8	46,8	59,1	59,1	59,1	46,8	46,8 [1]	–
7			41,0	41,0	41,0	41,0	53,3	53,3	53,3	41,0	41,0	41,0 [1]
6	35,2 [1]		35,2	35,2	35,2	35,2	47,5	47,5	47,5	35,2	35,2	35,2
5	29,4	29,4 [1]	29,4	29,4	29,4	29,4	41,7	41,7	41,7	29,4	29,4	29,4
4	23,6	23,6	23,6	23,6	23,6	23,6	35,9	35,9	35,9	23,6	23,6	23,6
3	17,8	17,8	17,8	17,8	17,8	17,8	30,1	30,1	30,1	17,8	17,8	17,8
2	12,0	12,0	12,0	12,0	12,0	12,0	24,3	24,3	24,3	12,0	12,0	12,0
1	6,2	6,2	6,2	6,2	6,2	6,2	18,5	18,5	18,5	6,2	6,2	6,2
0	0,4	0,4	0,4	0,4	0,4	0,4	12,7	12,7	12,7	0,4	0,4	0,4
	m		m				m			m		

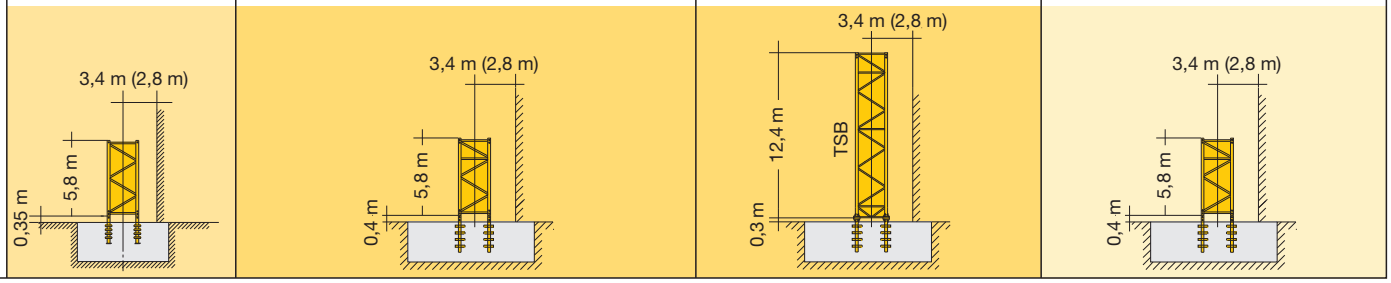

1)

Ausladung und Tragfähigkeit

Radius and capacity / Portée et charge / Sbraccio e portata
Alcances y cargas / Alcance e capacidade de carga / Вылет и грузоподъемность

m		m/kg	m/kg											
			15,0	18,0	21,0	24,0	27,0	**30,0**	**35,0**	**40,0**	**45,0**	**50,0**	**55,0**	**60,0**
60,0		3,4 – 28,0 **12000**	12000	12000	12000	12000	12000	11010	8950	7310	5960	4830	3860	**3000**
55,0		3,4 – 22,0 **16000**	16000	16000	16000	14560	12730	11200	9130	7480	6130	4990	**4000**	
		3,4 – 16,5 **20000**	20000	18300	15500	13290	11480	9970	7920	6280	4930	3800	54,6 m **2900**	
50,0		3,4 – 23,0 **16000**	16000	16000	16000	15270	13350	11740	9570	7840	6420	**5200**		
		3,4 – 15,0 **24000**	24000	19940	16870	14440	12460	10790	8540	6740	5250	49,6 m **4100**		
45,0		3,4 – 24,0 **16000**	16000	16000	16000	16000	13970	12270	9970	8130	**6600**			
		3,4 – 14,0 **28000**	26160	21690	18300	15620	13430	11600	9110	7120	44,6 m **5600**			
40,0		3,4 – 24,8 **16000**	16000	16000	16000	16000	14490	12730	10340	**8400**				
		3,4 – 15,0 **28000**	28000	23130	19440	16520	14130	12130	9420	39,6 m **7400**				
35,0		3,4 – 25,8 **16000**	16000	16000	16000	16000	15170	13340	**10800**					
		3,4 – 16,0 **28000**	28000	24610	20550	17330	14700	12490	34,6 m **9700**					
30,0		3,4 – 26,7 **16000**	16000	16000	16000	16000	15790	**13800**						
		3,4 – 17,0 **28000**	28000	26230	21770	18230	15330	29,6 m **13200**						

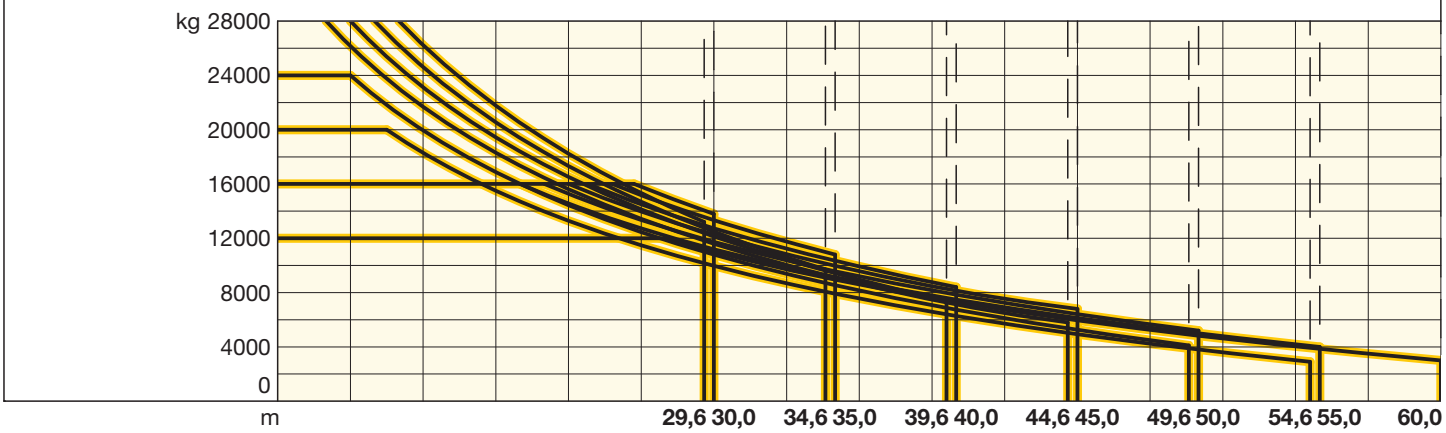

Tragfähigkeiten gültig bis 100 m Hubhöhe. Über 100 m Hubhöhe reduziert sich die Tragfähigkeit um das zusätzliche Seilgewicht. / Lifting capacities valid up to 100 m hoisting height. Over 100 m hoisting height, the lifting capacity is reduced by the additional rope weight. / Capacités de levage valables jusqu'à 100 m de hauteur sous crochet. Au-dessus de 100 m de hauteur sous crochet, la capacité de levage est réduite du poids de câble supplémentaire. / Portate valide fino a 100 d'altezze di sollevamento. Oltre i 100 m si riduce la portata causa il peso addizionale della fune. / Cargas válidas hasta altura de 100 m. Por encima de los 100 m se reduce la carga por el peso adicional del cable. / Cargas válidas ate ã altura de 100 m. Para alem dos 100 m, reduz-se a carga pelo peso adicional do cabo. / Грузоподъемность действительна до 100 м высоты подъема. Свыше 100 м высоты подъема грузоподъемность сокращается на вес дополнительного каната.

	U/min 0 ↔ 0,7 sl./min tr./min	2 x 7,5 kW FU
	1,7 min	110 kW FU
	Unterwagen auf Anfrage / Undercarriage on request / Chassis sur demande / Carro su richiesta Carretón bajo consulta / Chassis sob consulta Опорная рама по запросу	

	110 kW FU
kVA	110 kW FU 212,0

kVA reduzierbar bei zu geringer Netz-Anschlussleistung, siehe BAL. kVA can be reduced in case of too little power of the mains, see instruction manual. / kVA peut être réduit en cas de trop faible puissance du réseau, voir manuel d'instruction. / kVA riducibili in caso di potenza di rete ridotta (si veda manuale uso e manutenzione) / kVA variable para potencia de red demasiado pequeña, ver Manual de instrucciones. kVA reduzível no caso de capacidade da rede elétrica muito baixa, ver manual de instruções. / Количество кВА может быть сокращено до минимальной общей потребляемой мощности, см. инструкцию по эксплуатации.

max. 1143 m

110 kW FU
WIW 300 VZ 406

4 Lagen / Layers
Couches / Avvolgimenti
Camadas / Capas / Слоёв

↔ **stufenlos** / stepless / régl. continu / regl. progressiva / sin escalones
sem degraus / бесступенчатый

	kg	m/min		kg	m/min
1	16000	0 ↔ 34	1	28000	0 ↔ 17
	7500	0 ↔ 67		15500	0 ↔ 34
2	8900	0 ↔ 58	2	18300	0 ↔ 29
	3600	0 ↔ 116		8000	0 ↔ 58
3	4700	0 ↔ 97	3	10000	0 ↔ 49
	1100	0 ↔ 194		3900	0 ↔ 97

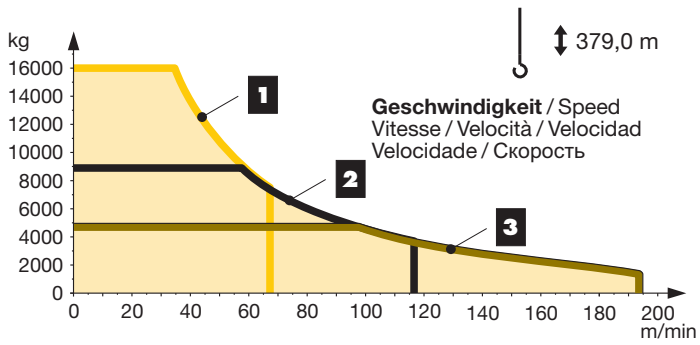

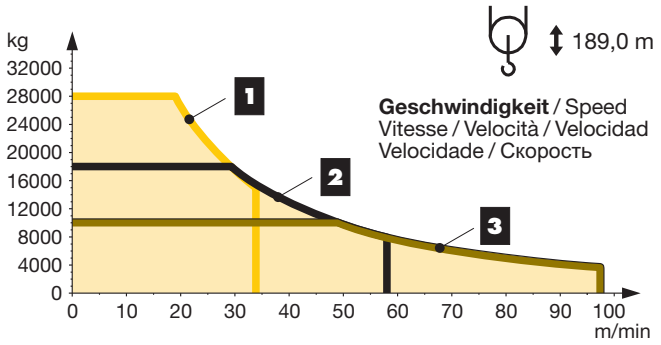

Klettern im Gebäude

Climbing in the building / Télescopage dans le bâtiment / Pure varianti di gru allungabili / Subida no edificio / Trepado dentro del edificio / Самоподъём крана в здании

Ausladung und Turmhöhen

Radius and tower height / Portée et hauteur de mât / Sbraccio ed altezze torri / Alcance y alturas de torre / Alcances e alturas da torre / Вылет и высота башни

355 IC

LN 303

Ausleger / Jib / Flèche / Braccio / Pluma / Lança / Стрела

n		30,0 m	35,0 / 40,0 / 45,0 / 50,0 m	55,0 / 60,0 m		30,0 m	35,0 / 40,0 / 45,0 / 50,0 m	55,0 / 60,0 m
8	h	52,6	–	–	h	52,2	–	–
7		46,8	46,8	–		46,4	46,4	–
6		41,0	41,0	41,0		40,6	40,6	40,6
5		35,2	35,2	35,2		34,8	34,8	34,8
4		29,4	29,4	29,4		29,0	29,0	29,0
3		23,6	23,6	23,6		23,2	23,2	23,2
2		17,8	17,8	17,8		17,4	17,4	17,4
1		12,0	12,0	12,0		11,6	11,6	11,6
0	m	6,2	6,2	6,2	m	5,8	5,8	5,8

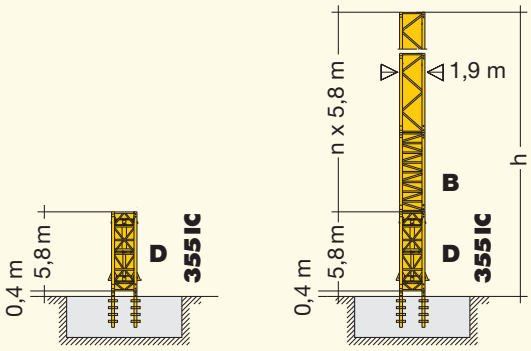

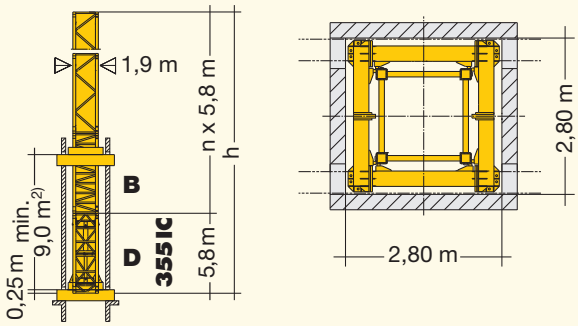

24 HC 630

LN 303

Ausleger / Jib / Flèche / Braccio / Pluma / Lança / Стрела

n		30,0 m	35,0 / 40,0 m	45,0 / 50,0 / 55,0 m	60,0 m		30,0 / 35,0 m	40,0 / 45,0 / 50,0 m	55,0 / 60,0 m
10	h	70,0	–	–	–	h	69,6	–	–
9		64,2	64,2	–	–		63,8	63,8	–
8		58,4	58,4	58,4	–		58,0	58,0	58,0
7		52,6	52,6	52,6	52,6		52,2	52,2	52,2
6		46,8	46,8	46,8	46,8		46,4	46,4	46,4
5		41,0	41,0	41,0	41,0		40,6	40,6	40,6
4		35,2	35,2	35,2	35,2		34,8	34,8	34,8
3		29,4	29,4	29,4	29,4		29,0	29,0	29,0
2		23,6	23,6	23,6	23,6		23,2	23,2	23,2
1		17,8	17,8	17,8	17,8		17,4	17,4	17,4
0	m	12,0	12,0	12,0	12,0	m	11,6	11,6	11,6

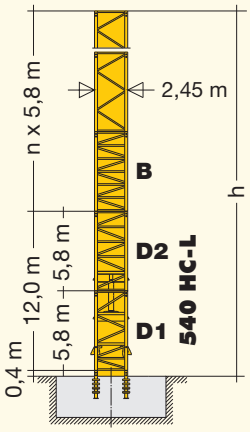

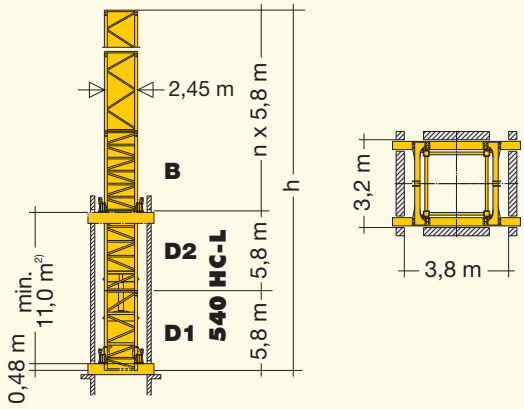

[2] **Min. Verankerungshöhe kann bei max. Turmhöhe bzw. bei Hakenhöhe > 100m abweichen.** / Min. anchoring height may deviate at max. tower height resp. hook height > 100 m. / La hauteur d'ancrage min. peut différer en cas de hauteur de mât max. resp. en cas de hauteur sous crochet > 100m. / In caso dell'altezza max torre/ gancio, l'altezza min. di ancoraggio può differire di > 100m. / La altura mínima de arriostramiento puede variar con una altura máxima de torre, es decir para alturas bajo gancho > 100m. / Em uma torre, com uma altura do gancho > 100 m a altura mín. do ancoramento pode variar. / Мин. высота крепления к зданию может изменяться при макс. высоте башни или при высоте крюка более 100м.

Kolli-Liste

Packing List / Liste de colisage / Lista dei colli
Lista de contenido / Lista de embalagem / Упаковочный лист

Montagegewichte: siehe Betriebsanleitung. / Erection weights: see instruction manual. / Poids de montage: voir manuel de service. / Pesi di montaggio: vedere manuale d'uso. / Peso para el montaje: según manual. / Pesos de montagem: vejam-se es instruções p. uso. / Масса монтируемых частей: см. инструкцию по эксплуатации.

Kranoberteil

Upper part of crane / Partie supérieure de grue / Parte superiore della gru
Parte superior grúa / Parte superior do guindaste / Верхняя часть крана

Pos. Item Rep Voce Pos. Ref. Поз.	Anz. Qty. Qte. Qta. Cant. Cant. Кол-во				L (m)	B (m)	H (m)	kg[3]
1	1	**Drehbühne mit KUD-Auflage** / Slewing platform with slewing ring support / Ensembles mât cabine avec pivot cage / Plattaforma girevole con supporto della ralla di rotacione / Plataforma giratória con suporte de coróa dentada / Asiento pista con plataforma giratoria Поворотная платформа с рамой ОПУ		355 IC	2,97	2,32	2,56	9290
				24 HC 630	3,05	2,32	2,57	11350
2	1	**Getriebebühne mit Einzieh- und Hubwerk**[4] / Machinery platform with luffing and hoist gear[4] / Plate-forme des mécanismes avec méc. de relevage et de levage[4] / Piattaforma meccanismi con argano di sollevamento braccio e argano di sollevamento[4] / Plataforma de mecanismos con mecanismo de cambio de alcance y mecanismo de elevación[4] Plataforma de mecanismos com mecanismos de basculamento da lança e de elevação[4] / Лебедочная платформа со стрелоподъемным механизмом и грузовой лебедкой[4]			6,74	2,75	2,98	16240
3	1	**Getriebebühne mit Einziehwerk, ohne Hubwerk** / Machinery platform with luffing gear, without hoist gear / Plate-forme des mécanismes avec méc. de relevage, sans méc. de levage / Piattaforma meccanismi con argano di sollevamento braccio, senza argano di sollevamento / Plataforma de mecanismos con mecanismo de cambio de alcance, sin mecanismo de elevación / Plataforma de mecanismos com mecanismo de basculamento da lança, sem mecanismo de elevação / Лебедочная платформа со стрелоподъемным механизмом, без грузовой лебедки			6,74	2,18	2,48	11430
4	1	**Hubwerkseinheit**[4] / Hoist gear unit[4] / Treuil de levage[4] Gruppo meccanismo sollevamento[4] / Mecanismo de elevación[4] Grupo de mecanismo elevaztório[4] / Блок грузовой лебедки[4]			3,02	2,71	1,38	4810
5	1	**Kabine mit Podest** / Cabin with platform / Cabine avec plate-forme / Cabina con pedana / Cabina con plataforma Cabina com plataforma / Кабина с площадкой			5,24	1,94	2,55	1850
6	1	**Seitenpodest rechts** / Side platform / Plate-forme latérale Pedana laterale / Plataforma lateral / Plataforma lateral Боковая платформа справа			2,15	1,17	0,77	100
7	1	**Seitenpodest links** / Side platform / Plate-forme latérale Pedana laterale / Plataforma lateral / Plataforma lateral Боковая платформа слева			3,77	0,90	0,82	180
8	1	**Seitenpodest rechts** / Side platform / Plate-forme latérale Pedana laterale / Plataforma lateral / Plataforma lateral Боковая платформа справа			5,41	1,10	0,82	270
9	1	**Auslegerhaltebock** / Jib retaining frame / Chevalet de retanue de flèche / Cavalletto tirante braccio / Caballete de soporte de pluma / Cavalete de suporte da lança / Кронштейн стрелы			11,95	2,20	2,34	5180
10	1	**Ausleger-Anlenkstück** / Jib heel section / Pied de flèche Sezione articolata braccio / Pluma tramo primero Base articulada de lança / Корневая секция стрелы			11,23	1,87	2,04	① 1750
11	1	**Ausleger-Zwischenstück** / Intermediate jib section / Elément intermédiaire de flèche / Sezione intermedia braccio / Tramo intermedio pluma / Peça suplementar da lança / Промежуточная секция стрелы			9,20	1,83	1,98	② 1360
12	1	**Ausleger-Zwischenstück** / Intermediate jib section / Elément intermédiaire de flèche / Sezione intermedia braccio / Tramo intermedio pluma / Peça suplementar da lança / Промежуточная секция стрелы			10,55	1,83	1,98	③ 1500
13	1	**Ausleger-Zwischenstück** / Intermediate jib section / Elément intermédiaire de flèche / Sezione intermedia braccio / Tramo intermedio pluma / Peça suplementar da lança / Промежуточная секция стрелы			5,18	1,83	1,98	④ 850
14	1	**Ausleger-Zwischenstück** / Intermediate jib section / Elément intermédiaire de flèche / Sezione intermedia braccio / Tramo intermedio pluma / Peça suplementar da lança / Промежуточная секция стрелы			10,35	1,83	1,98	⑤ 1330
15	1	**Ausleger-Zwischenstück** / Intermediate jib section / Elément intermédiaire de flèche / Sezione intermedia braccio / Tramo intermedio pluma / Peça suplementar da lança / Промежуточная секция стрелы			10,35	1,83	2,32	⑥ 1430
16	1	**Ausleger-Kopfstück** / Jib head section / Pointe de flèche Punta braccio / Tramo punta de pluma / Cabeça de lança Концевая секция стрелы			11,23	2,23	2,46	⑦ 2720
17	1	**Unterflasche** / Bottom hook block / Moufle inférieure / Bozzello inferiore Polipasto inferior / Gincho inferior / Крюковая обойма			1,47	0,73	1,89	1710

Turm

Tower / Mât / Torre
Torre / Torre / Башня

18	1	**Grundturmstück** / Base tower section / Mât de base Elemento di torre base / Tramo base / Peça de base de torre / Секция основания		24 HC 630 TSB-1242c	12,42	2,68	2,68	14461
19	1	**Turmstück 5,8 m** / Tower section Elément de mât / Elemento di torre Tramo torre / Torre / Башенная секция		355 IC 24 HC 630 TS-0580c 24 HC 420 TS-0580c	6,28 6,28 6,09	1,90 2,45 2,45	1,90 2,45 2,45	5700 6450 4500

Pos. Item Rep Voce Pos. Ref. Поз.	Anz. Qty. Qte. Qta. Cant. Cant. Кол-во			L (m)	B (m)	H (m)	kg[3]
Klettern am Gebäude		**Climbing on the building / Télescopage à l'extérieur du bâtiment / Telescopaggio esterno all'edificio / Trepado exterior a edificio / Telescopagem exterior ao edificio / Наращивание высоты крана, пристёгнутого к зданию**					
20	1	**Führungsstück** / Guide section Cage télescopique / Gabbia de sopraelevazione Torre de montaje / Peça de guia / Направляющая секция	355 IC	12,30	2,30	2,55	6900
21	1	**Führungsstück (2 Teile) und Podeste** / Guide section with platform / Cage télescopique avec plate-forme / Sezione guida (2 parti) e pedana / Torre de montaje (2 piezas) y plataformas / Torre de montagem (2 peças) e plataformas Направляющая секция (2 части) и площадки	24 HC 630	12,36 12,36	2,77 2,77	1,60 1,60	3100 3500 950
22	1	**Hydraulikanlage und Klettertraverse** / Hydraulic unit and climbing cross members / Système hydraulique avec traverses de télescopage / Impianto idraulico e traverse di allungamento / Equipo hidráulico y traviesa de trepado Equipamento hidraulico e travessa de telescopagem Гидроагрегат и траверса наращивания	24 HC 630	2,60	1,50	0,60	1900
Klettern im Gebäude		**Climbing in the building / Télescopage dans le bâtiment / Pure varianti di gru allungabili Subida no edificio / Trepado dentro del edificio / Самоподъём крана в здании**					
23	1	**Kletterturmstück (D-St.)** / Climbing tower section Elément de hissage de mât / Elemento torre di telescopaggio Tramo de torre trepador / Tramo de telescopagem Секция самоподъема	355 IC	6,28	1,90	2,81	9300
24	1	**Hydraulikanlage** / Hydraulic unit / Système hydraulique / Sistema idraulico / Sistema hidráulico / Instalação hidráulica / Гидроагрегат	355 IC	2,50	0,80	0,60	1500
25	1	**Einspannturmstück (B-St.)** / Anchoring tower section Elément de mât d'encastrement / Elemento torre d'ancoraggio / Tramo de torre inferior de trepado Tramo de telescopagem inferior / Упорная секция	355 IC	6,28	1,90	1,90	6600
26	3	**Führungsrahmen** / Guide frame / Cadre de hissage / Telaio guida / Bastidor guía Bastidor de guia / Направляющая рама	355 IC	3,50	1,10	0,90	2500
Ballast		**Ballast / Lest / Zavorra Lastre / Lastro / Балласт**					
27	1	**Stahlballast** / Steel ballast / Lest en acier / Contrappeso di acciaio Lastres metálicos / Lastro metálico / Металлический балласт		4,40	0,31	0,88	4870
28	1	**Stahlballast** / Steel ballast / Lest en acier / Contrappeso di acciaio Lastres metálicos / Lastro metálico / Металлический балласт		4,40	0,27	0,88	2940
Kleinteile		**Small parts / Accessoires / Accessori Accesorios / Accessórios / Мелкие детали**					
29	1	**Seile, Kleinteile** / Ropes, small parts / Câbles, accessoires Funi, accessori / Cables, accesorios / Cabos, accessórios / Канаты, мелкие детали					4500

[3] **Einzelgewichte.** / Single weights. / Poids individuels. / Singoli pesi. / Tramo punta de pluma / Pesos de peças componentes. / Индивидуальный вес.

[4] **Hubwerk ohne Sekundärbremse** / Hoist gear without secondary brake / Mécanisme de levage sans frein secondaire / Argano di sollevamento senza freno ausiliario Mecanismo de elevación sin freno secundario / Mecanismo de elevação sem freio secundário / Грузовая лебедка без вторичного тормоза

Konstruktionsänderungen vorbehalten! / Subject to alterations! / Sous réserves de modifications! / Riservato il diritto di modifiche strutturali! ¡Sujeto a modificaciones! / Salvo modifição da construcao! / Права на внесение конструкторских изменений сохраняются!

Sämtliche Angaben erfolgen ohne Gewähr. / This information is supplied without liability. / Ces renseignements sont sans garantie. / Tutte le indicazioni fornite senza garanzia. / Declinamos toda responsabilidad derivada de la información proporcionada. / Declinamos qualquer responsabilidade quanto à informação fornecida. / Все данные указаны без обязательств.

TCS-001591-LBC-01 • LN 303 - DIN 15018-H1/B3 • BGL C.0.11.0280 • 02.17 / 7

Printed in Germany.

Liebherr-Werk Biberach GmbH
Postfach 1663, D-88396 Biberach an der Riss
☎ +49 73 51 41-0, Fax: +49 73 51 41 22 25
www.liebherr.com, E-Mail: info.lbc@liebherr.com

Liebherr Industrias Metálicas, S.A.
Polígono Industrial Agustinos, Apartado 4096, E-31014 Pamplona
☎ +34-948-29 70 00, Fax +34-948-29 70 29
www.liebherr.com, E-Mail: info.lim@liebherr.com